solutions that make sense

Joulia Inline 3p
Joulia Inline 5p

Novia Projekt | +385 21 397 431 | +385 91 481 3108 | office@noviateh.com | noviateh.com | Put Majdana 9, 21210 Solin, Croatia

3-73-**04**-0.1
3-73-**04**-1.1
5-73-**04**-0.1
5-73-**04**-1.1

DE Duschrinne mit Wärmetauscher - für **exklusive** Bodenbeläge.
FR Rigole de douche avec échangeur thermique -pour les revêtements de sol **exclusifs**.
EN Shower drain channel with heat exchanger - for **exclusive** floor coverings.
NL Douchegoot met warmtewisselaar - voor **exclusieve** vloerbedekkingen.

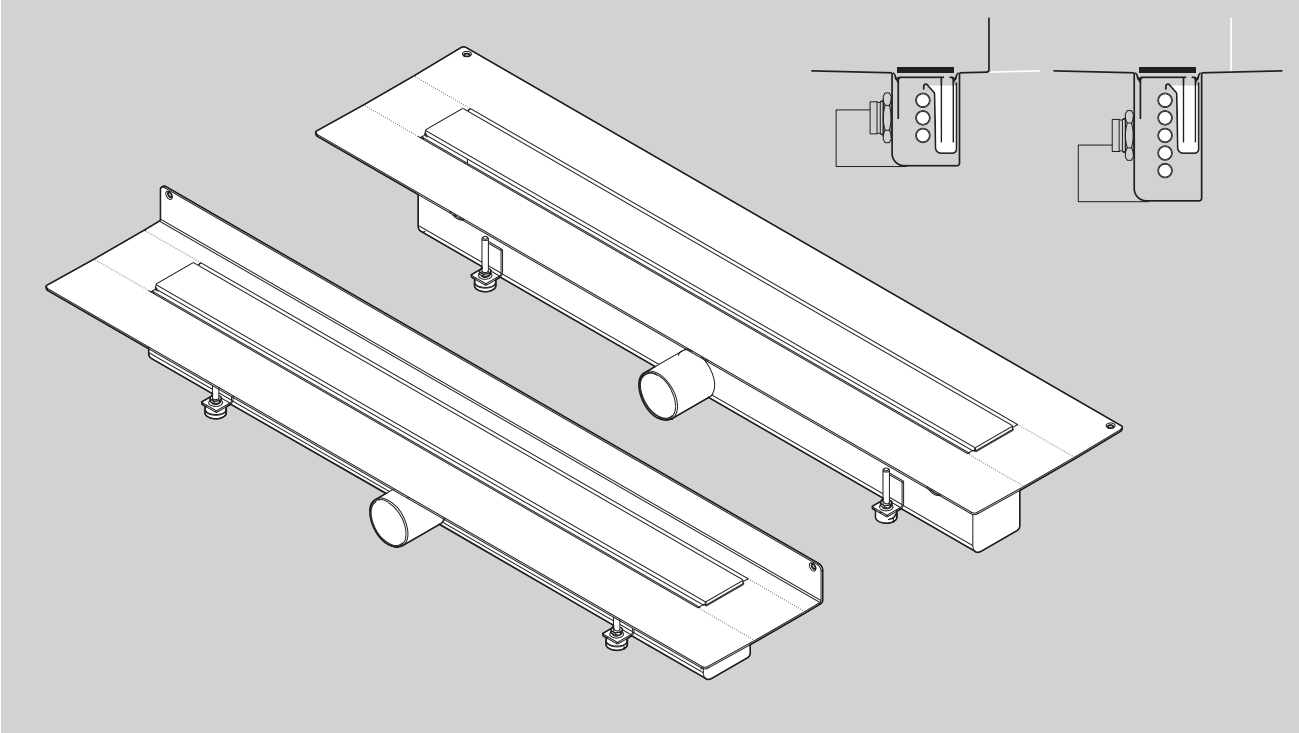

Zusätzliche Instruktionen.
Instructions complémentaires.
Further instructions.
Verdere instructies.

Novia Projekt | +385 21 397 431 | +385 91 481 3108 | office@noviateh.com | noviateh.com Put Majdana 9, 21210 Solin, Croatia

2-0-0-1.0
2-0-0-2.0
2-0-0-3.0
2-0-0-4.0

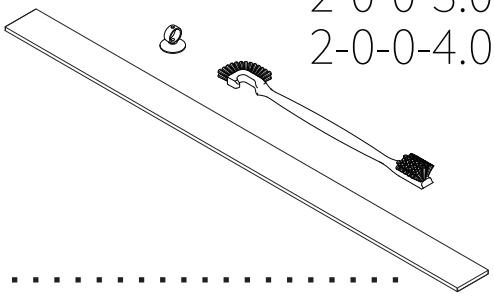

2-0-0-1.0
2-0-0-2.0
2-0-0-3.0
2-0-0-4.0

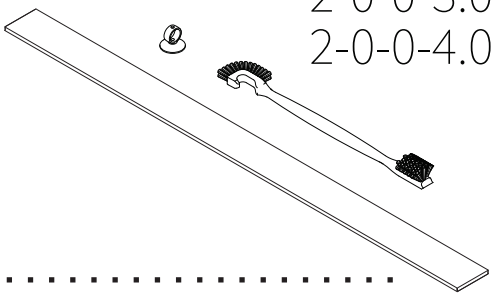

2-0-0-5.0

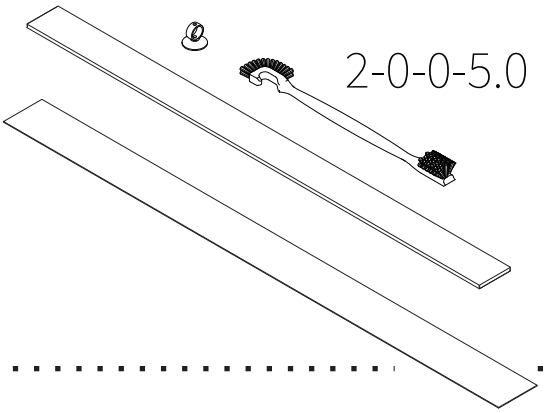

2-0-0-5.0

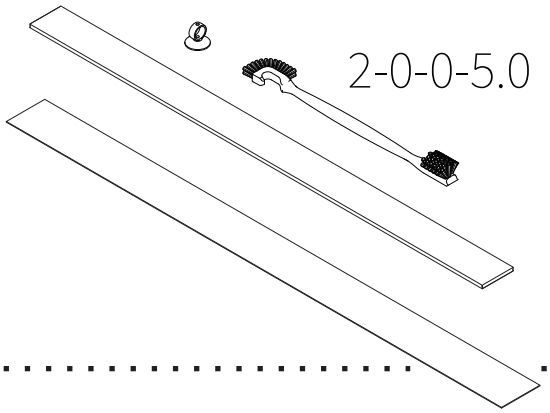

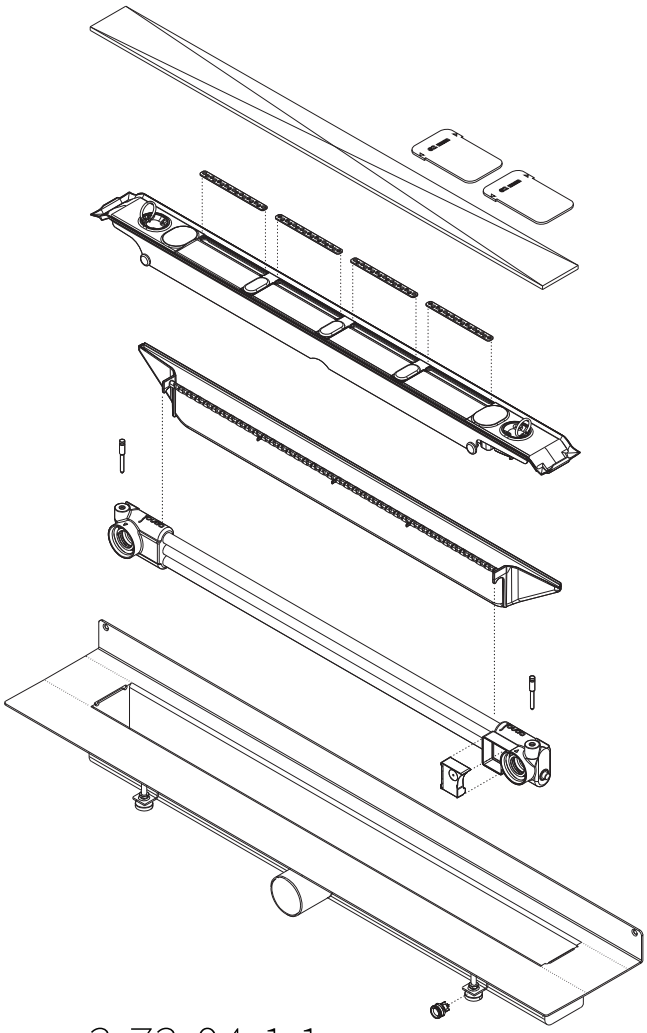

3-73-04-1.1

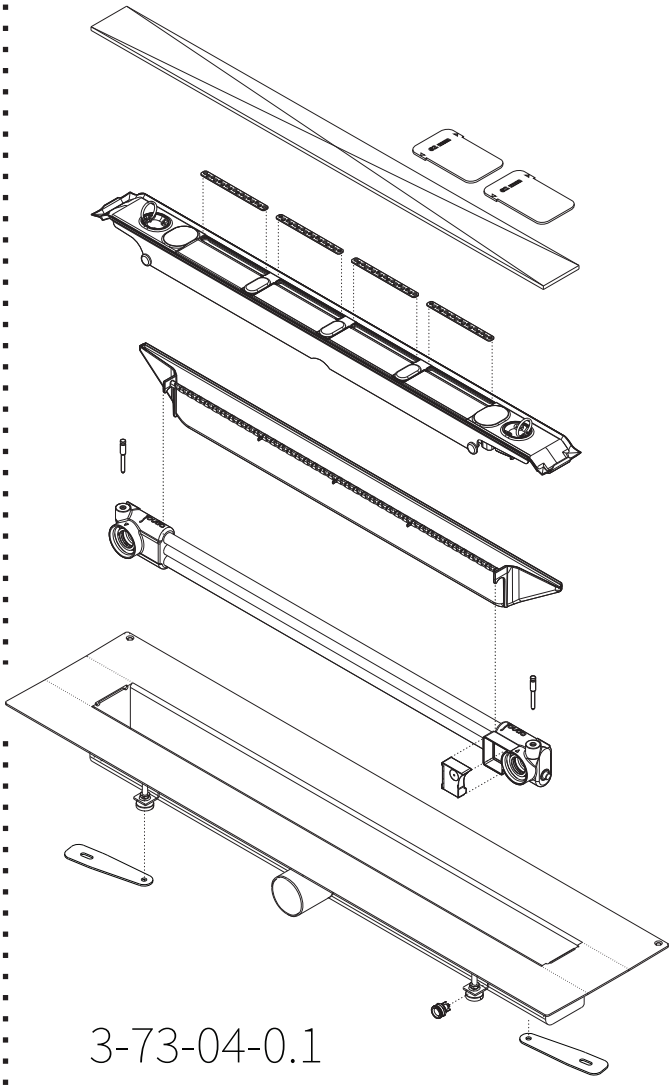

3-73-04-0.1

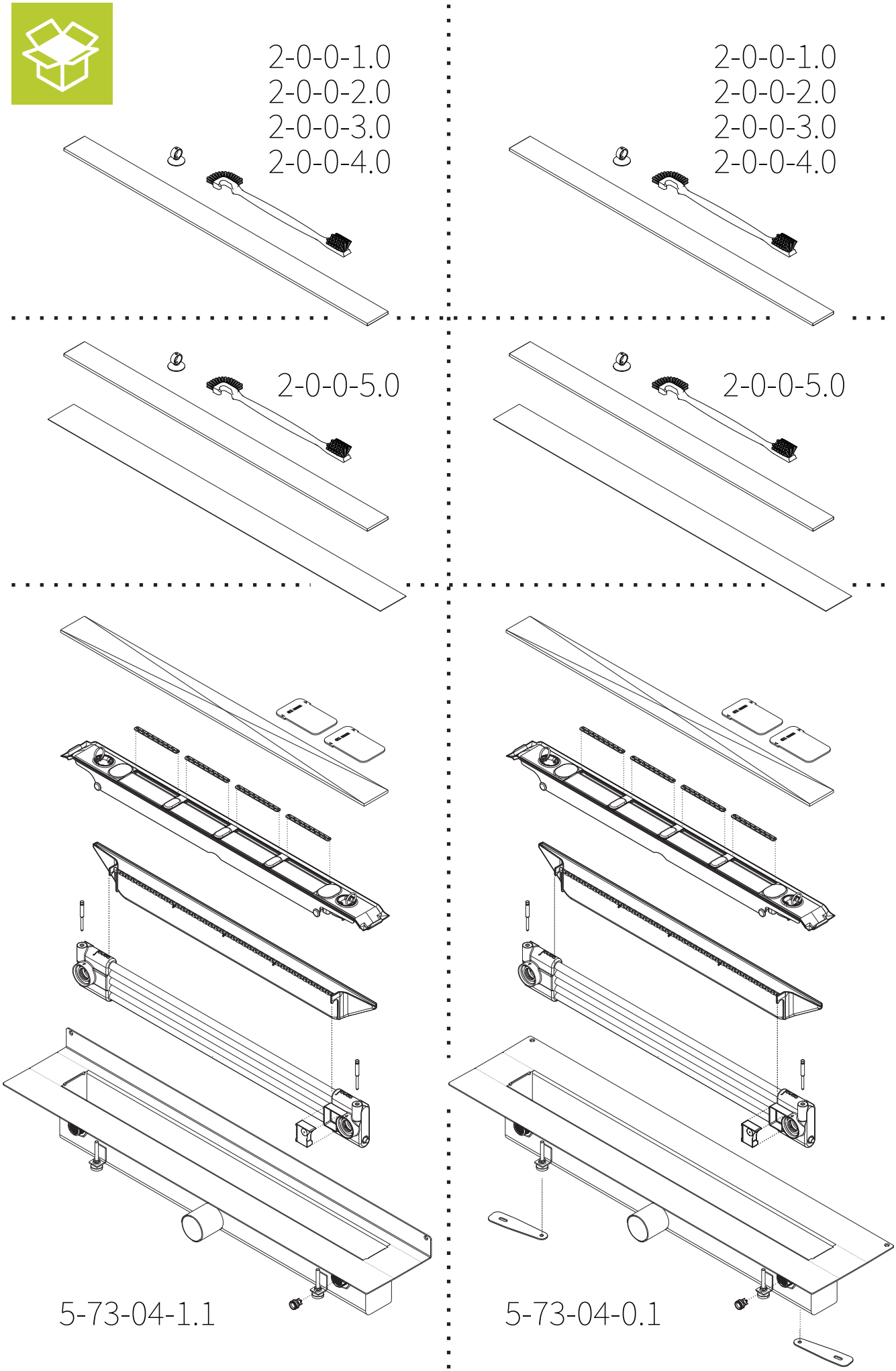

Novia Projekt | +385 21 397 431 | +385 91 481 3108 | office@noviateh.com | noviateh.com Put Majdana 9, 21210 Solin, Croatia

Für fugenlose Bodenbeläge...
Pour les revêtements de sol sans joints...
For seamless floor coverings...
Voor gietfloer...

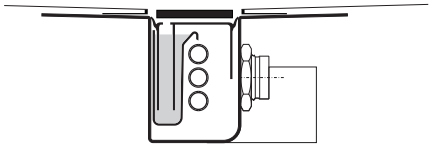

Zusätzliche Instruktionen
Instructions complémentaires
Further instructions
Verdere instructies

06

Novia Projekt | +385 21 397 431 | +385 91 481 3108 | office@noviateh.com | noviateh.com Put Majdana 9, 21210 Solin, Croatia

oder für Steinbeläge.
ou pour les revêtements en pierre.
or for stone coverings.
of voor steenbekledingen.

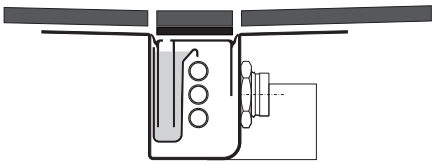

Zusätzliche Instruktionen
Instructions complémentaires
Further instructions
Verdere instructies

08

Für fugenlose Bodenbeläge
Pour les revêtements de sol sans joints
For seamless floor coverings
Voor gietfloer

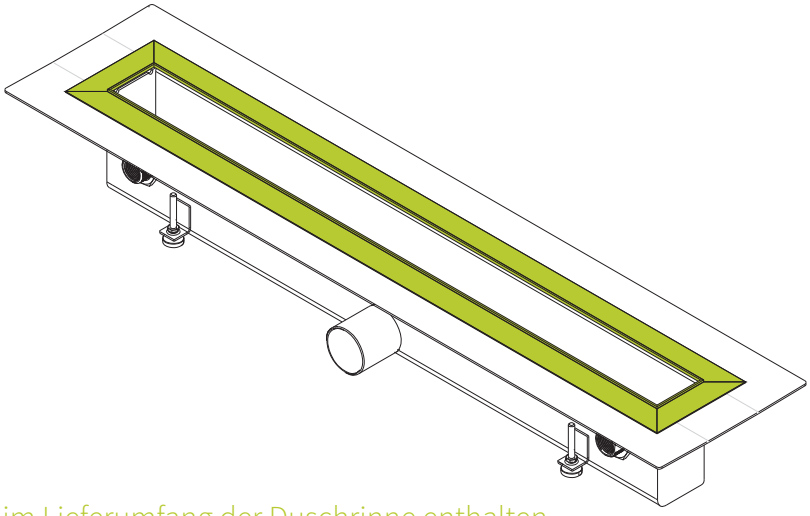

Die **Abschlussprofile** sind **nicht** im Lieferumfang der Duschrinne enthalten.
Les **profils finaux** ne sont **pas** inclus dans la livraison de la rigole de douche.
The **end profiles** are **not** included in the delivery of the shower drain.
De **afsluitprofielen** zijn **niet** inbegrepen in de levering van de douchegoot.

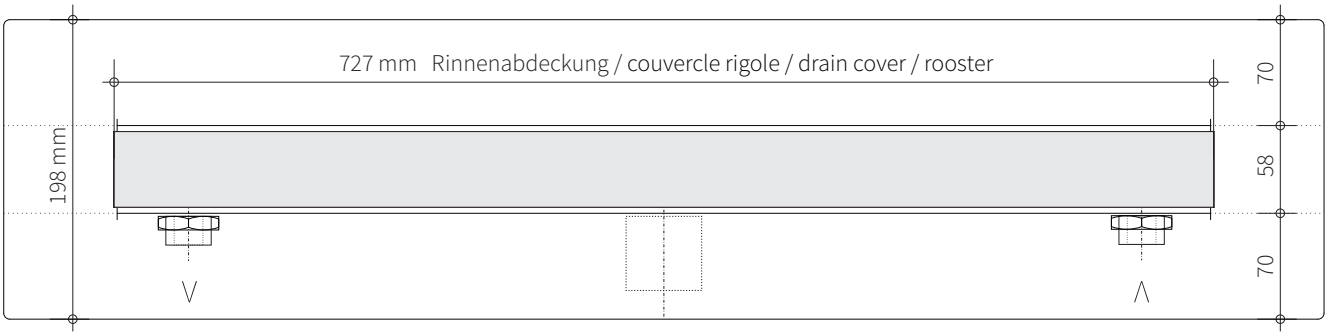

Novia Projekt | +385 21 397 431 | +385 91 481 3108 | office@noviateh.com | noviateh.com Put Majdana 9, 21210 Solin, Croatia

Detail 1:1

Für fugenlose Bodenbeläge
Pour les revêtements de sol sans joints
For seamless floor coverings
Voor gietfloer

Bitte Verarbeitungsrichtlinien des Belagsherstellers befolgen.
Veuillez suivre les directives de traitement du fabricant de revêtements.
Please follow the processing guidelines of the flooring manufacturer.
Volg de verwerkingsrichtlijnen van de fabrikant van de vloerbedekking.

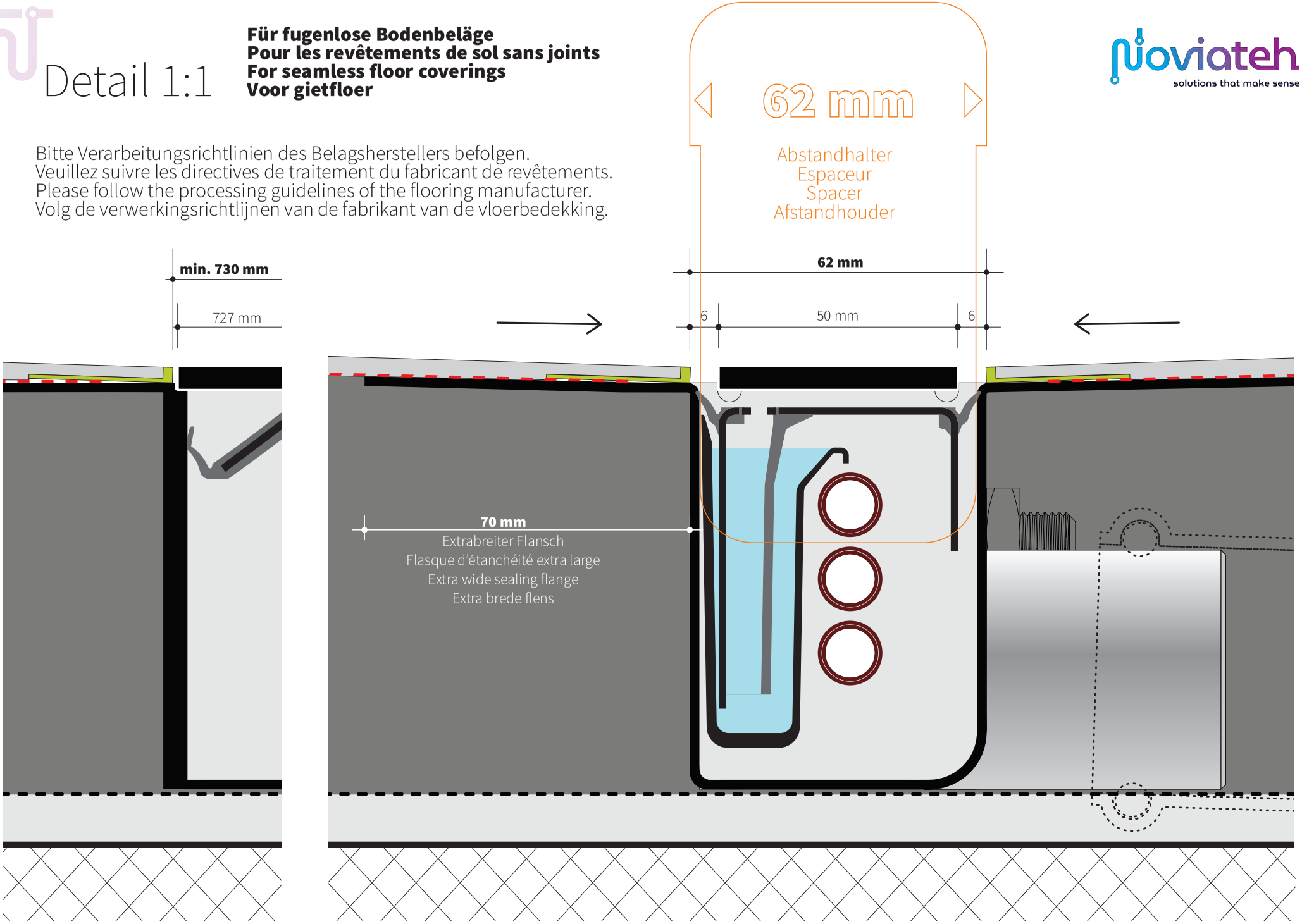

Novia Projekt | +385 21 397 431 | +385 91 481 3108 | office@noviateh.com | noviateh.com Put Majdana 9, 21210 Solin, Croatia

Detail 1:1

Für Steinbeläge.
Pour les revêtements en pierre.
For stone coverings.
Voor steenbekledingen.

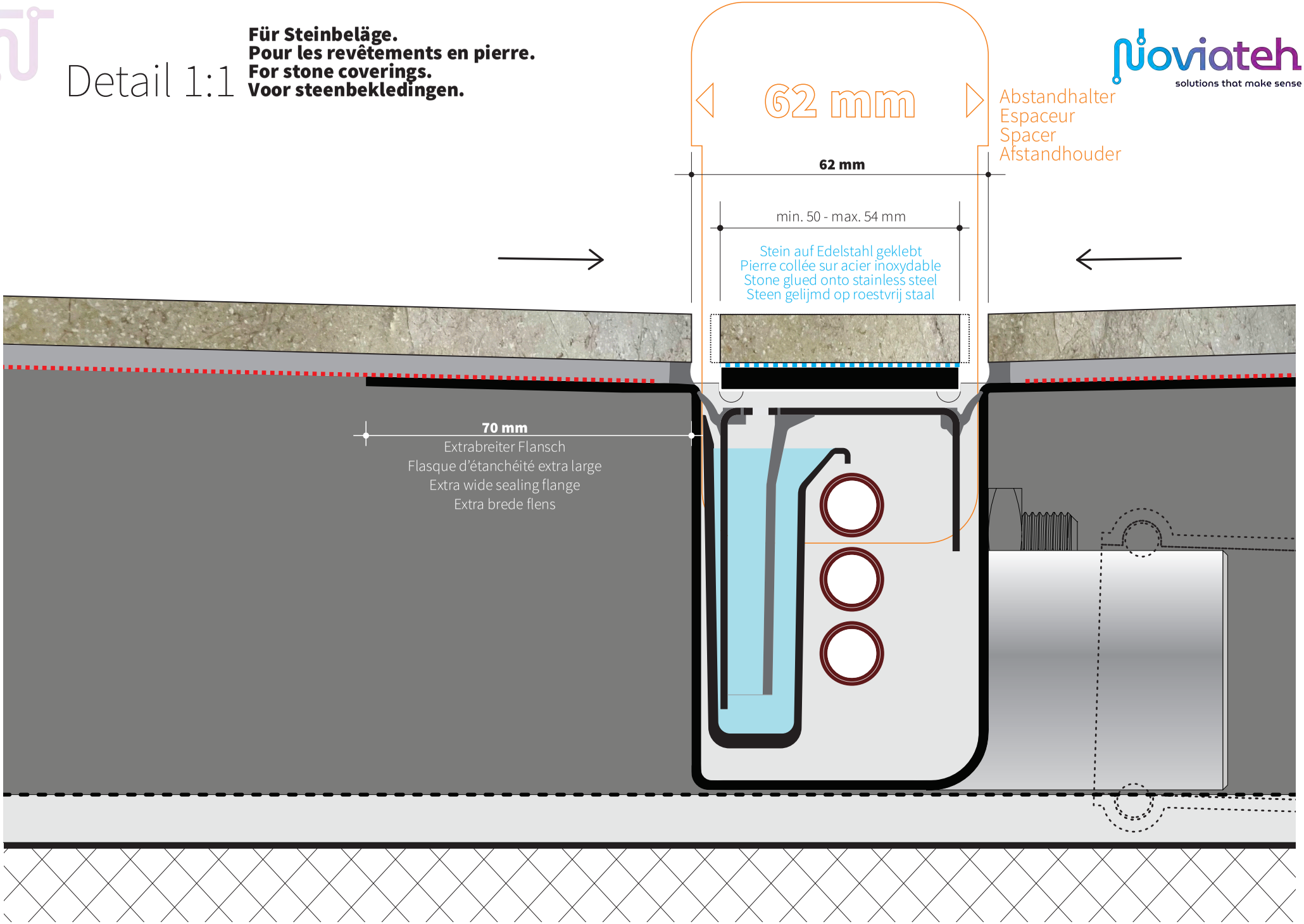

Novia Projekt | +385 21 397 431 | +385 91 481 3108 | office@noviateh.com | noviateh.com Put Majdana 9, 21210 Solin, Croatia

Minimal

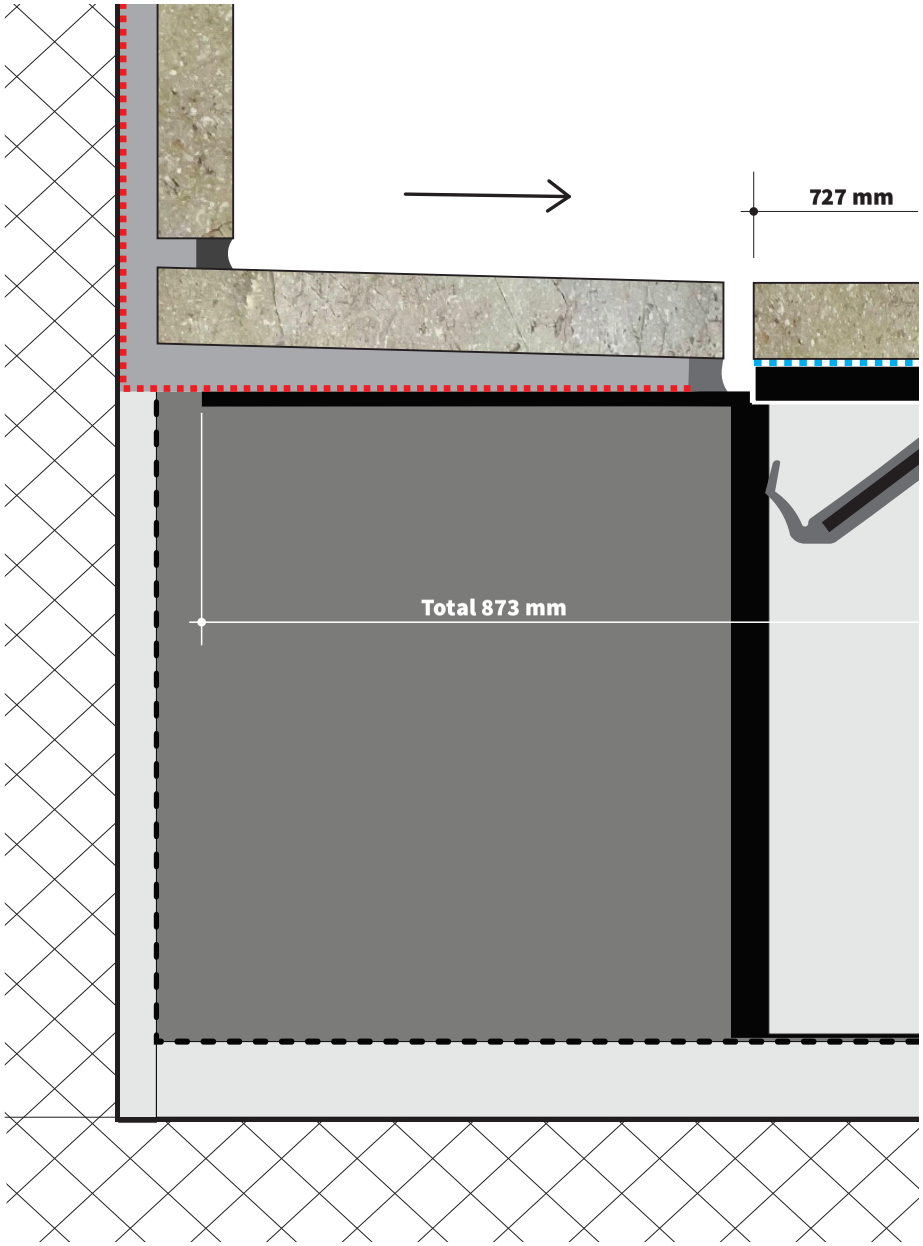

Maximal

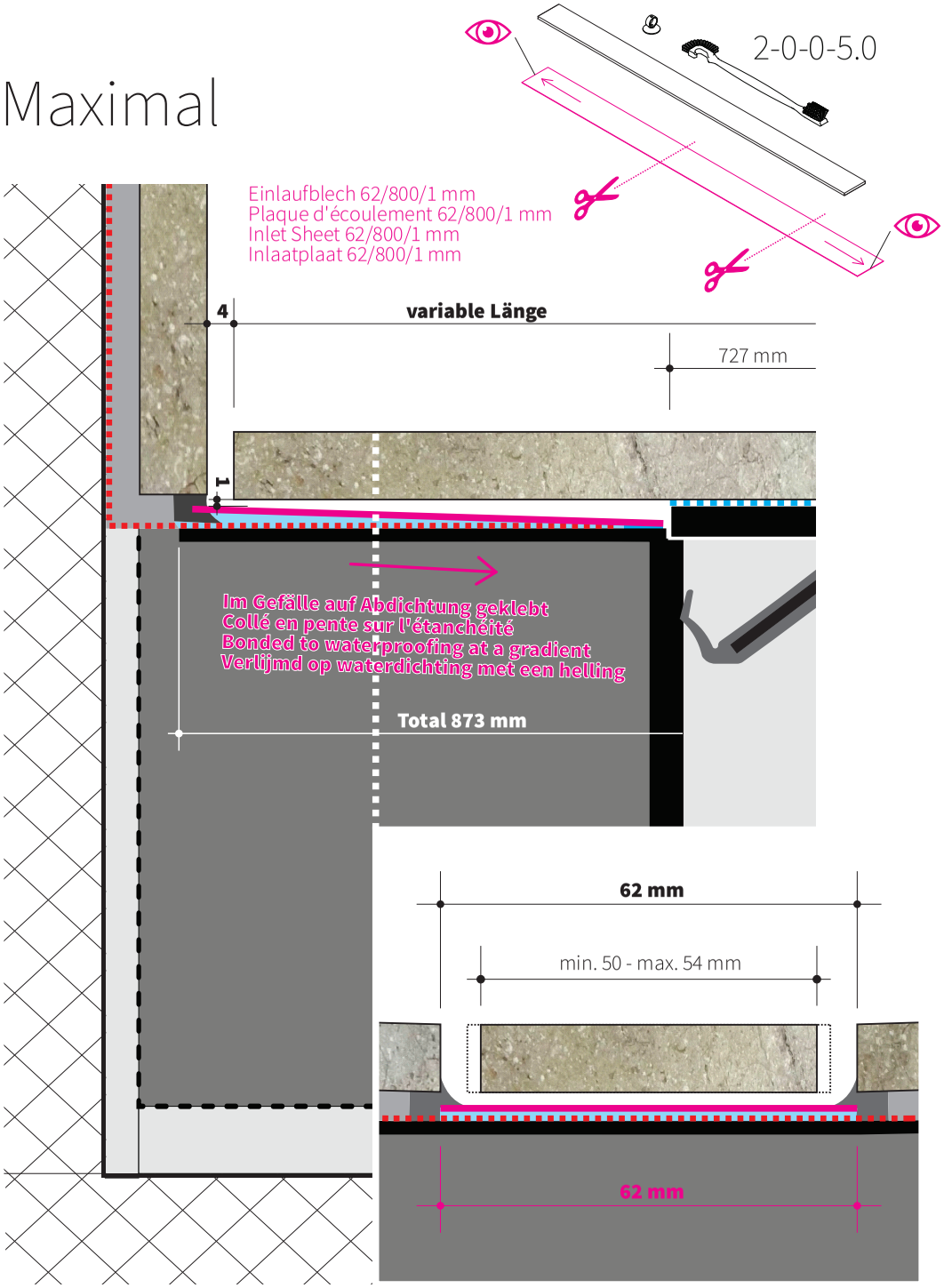

Novia Projekt | +385 21 397 431 | +385 91 481 3108 | office@noviateh.com | noviateh.com Put Majdana 9, 21210 Solin, Croatia

Detail 1:5

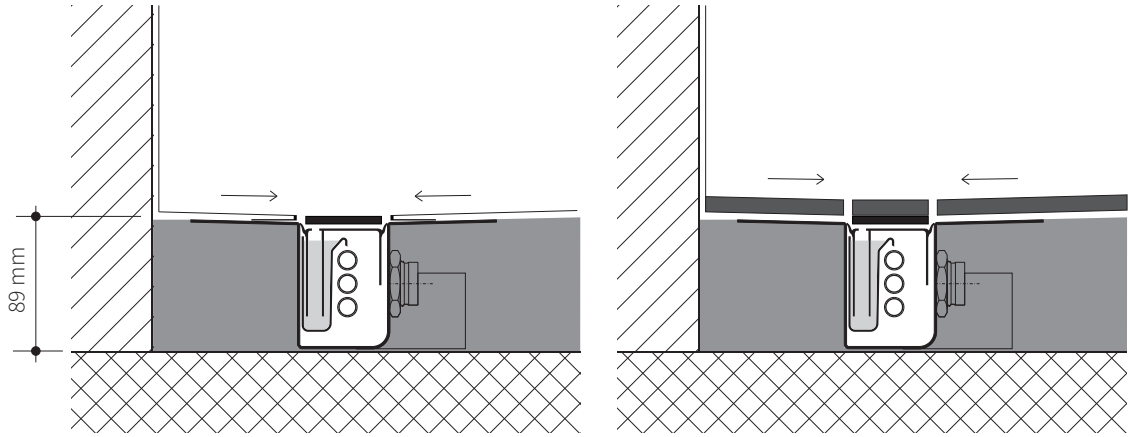

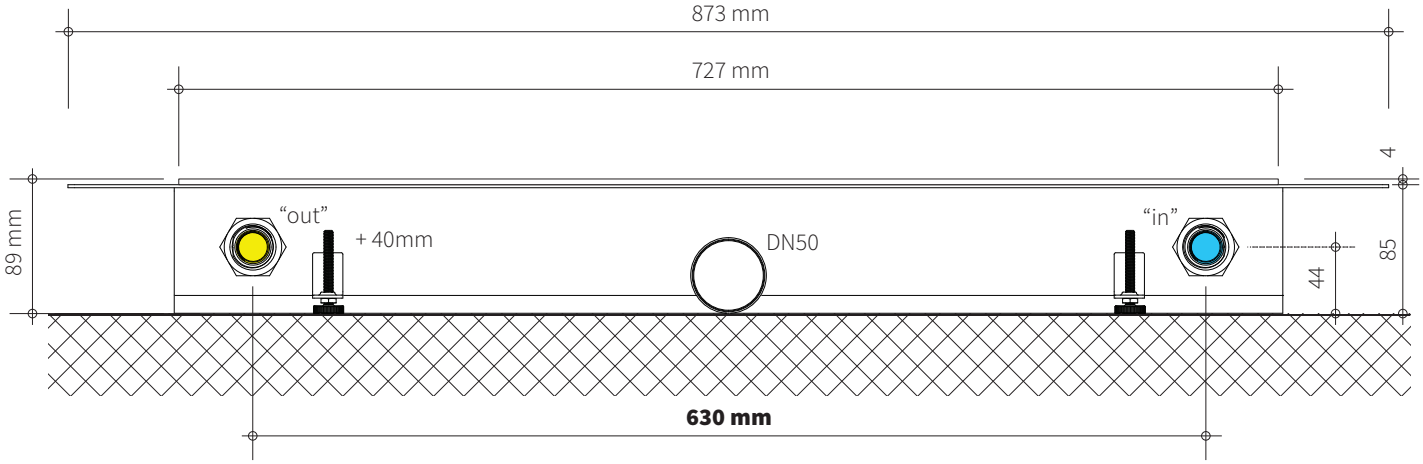

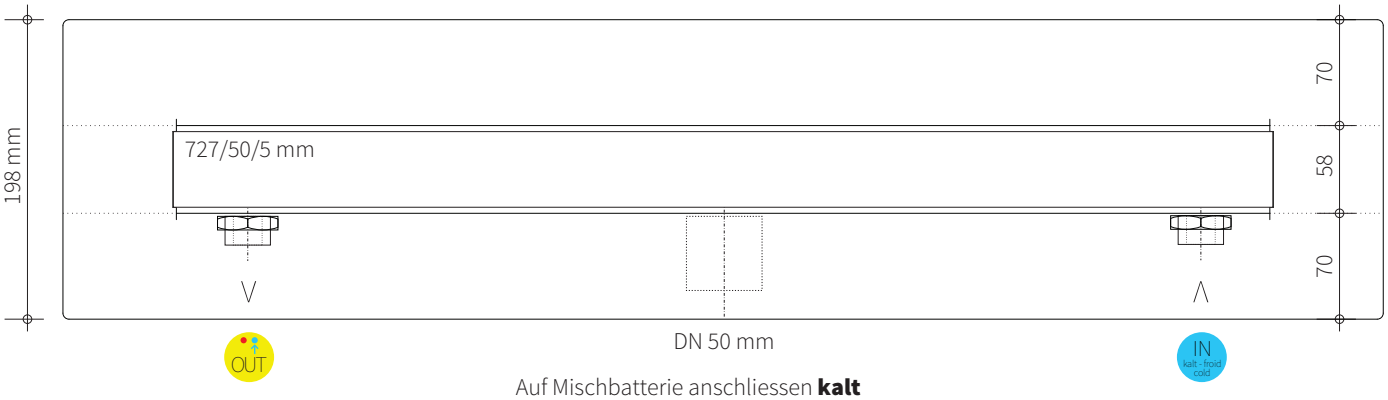

Auf Mischbatterie anschliessen **kalt**
Se connecter au mitigeur de douche **froid**
Connect to shower mixer **cold**
Aansluiten op douchemengkraan **koud**

Detail 1:5

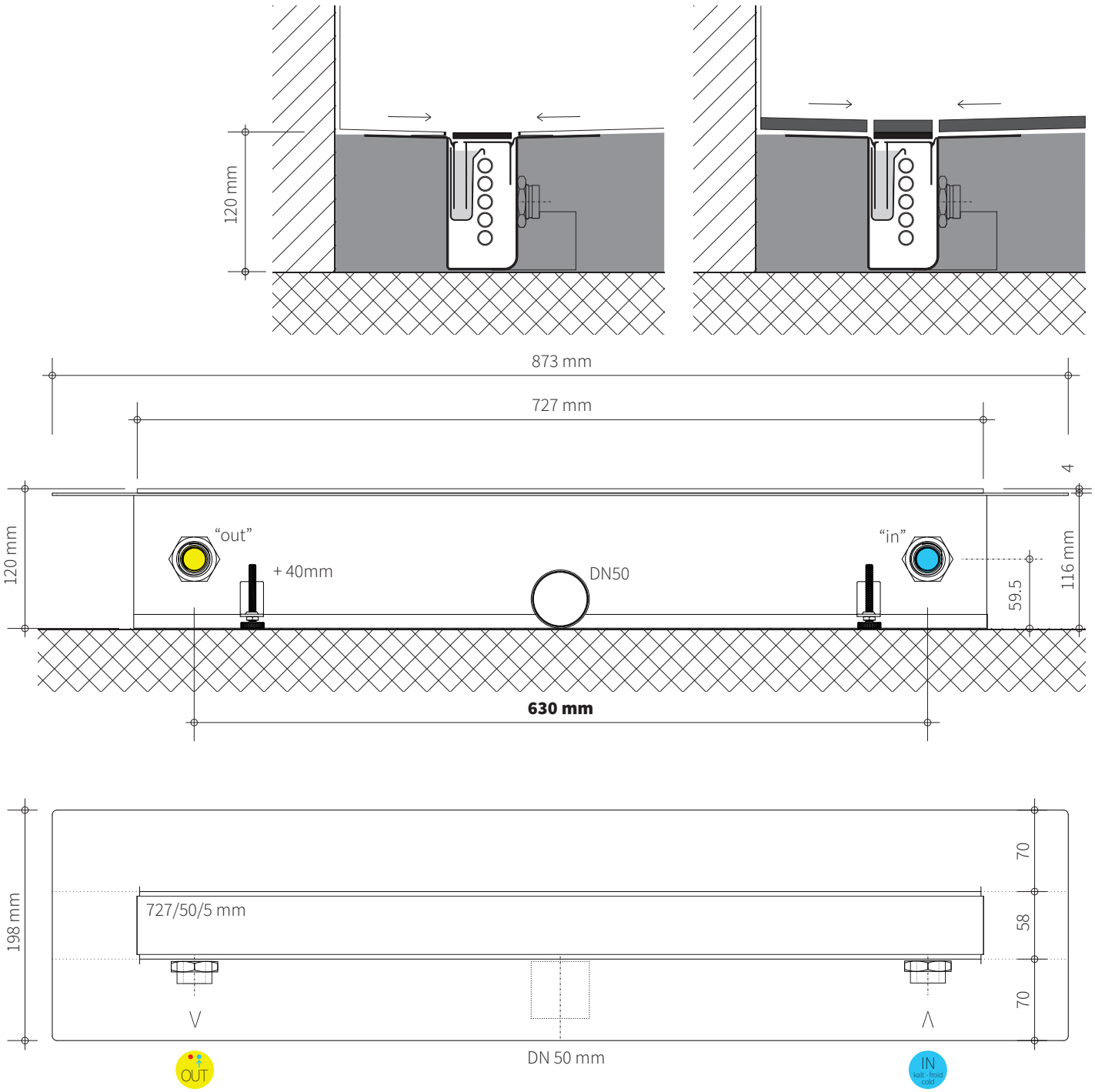

Auf Mischbatterie anschliessen **kalt**
Se connecter au mitigeur de douche **froid**
Connect to shower mixer **cold**
Aansluiten op douchemengkraan **koud**

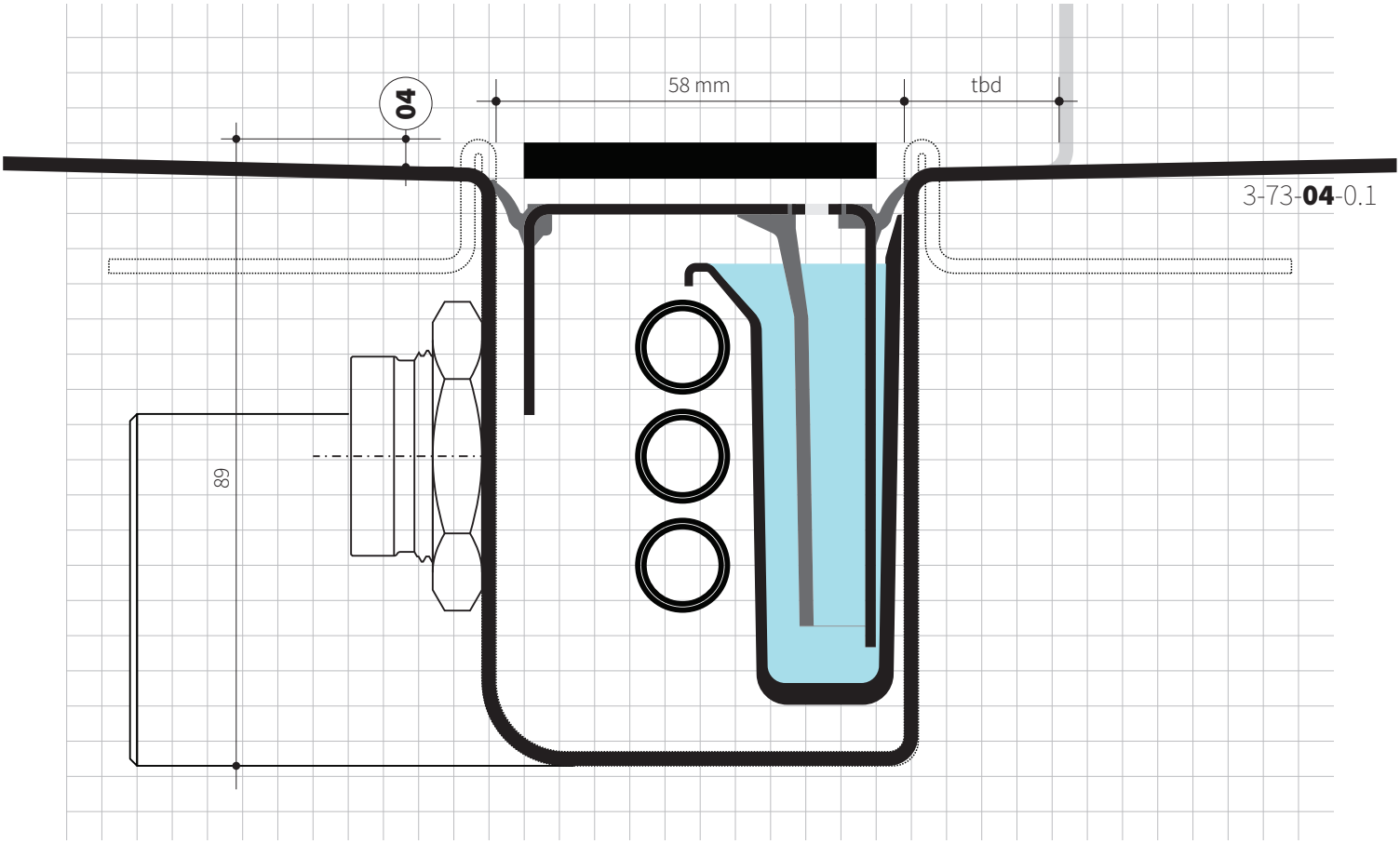
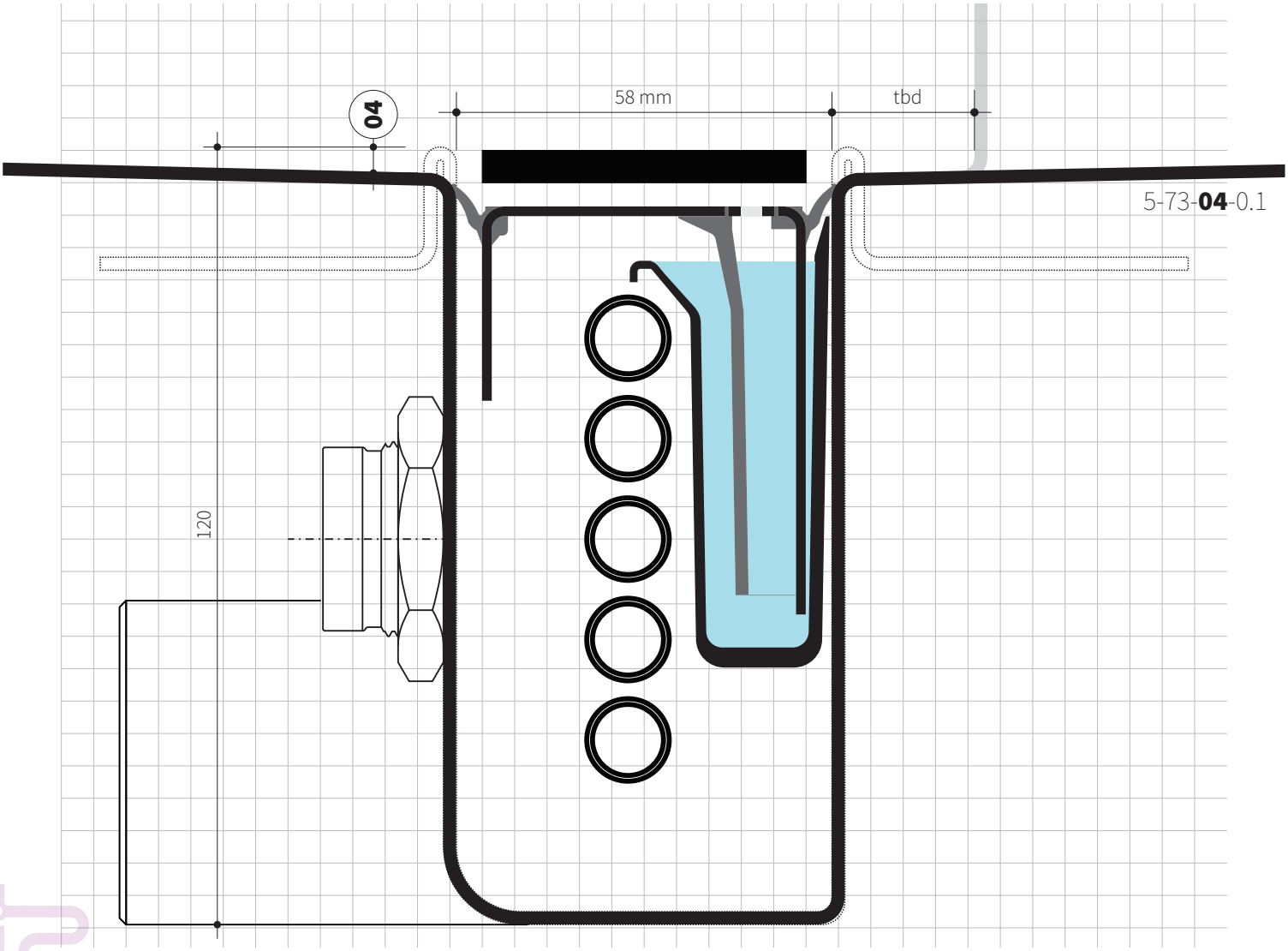
5mm/5mm